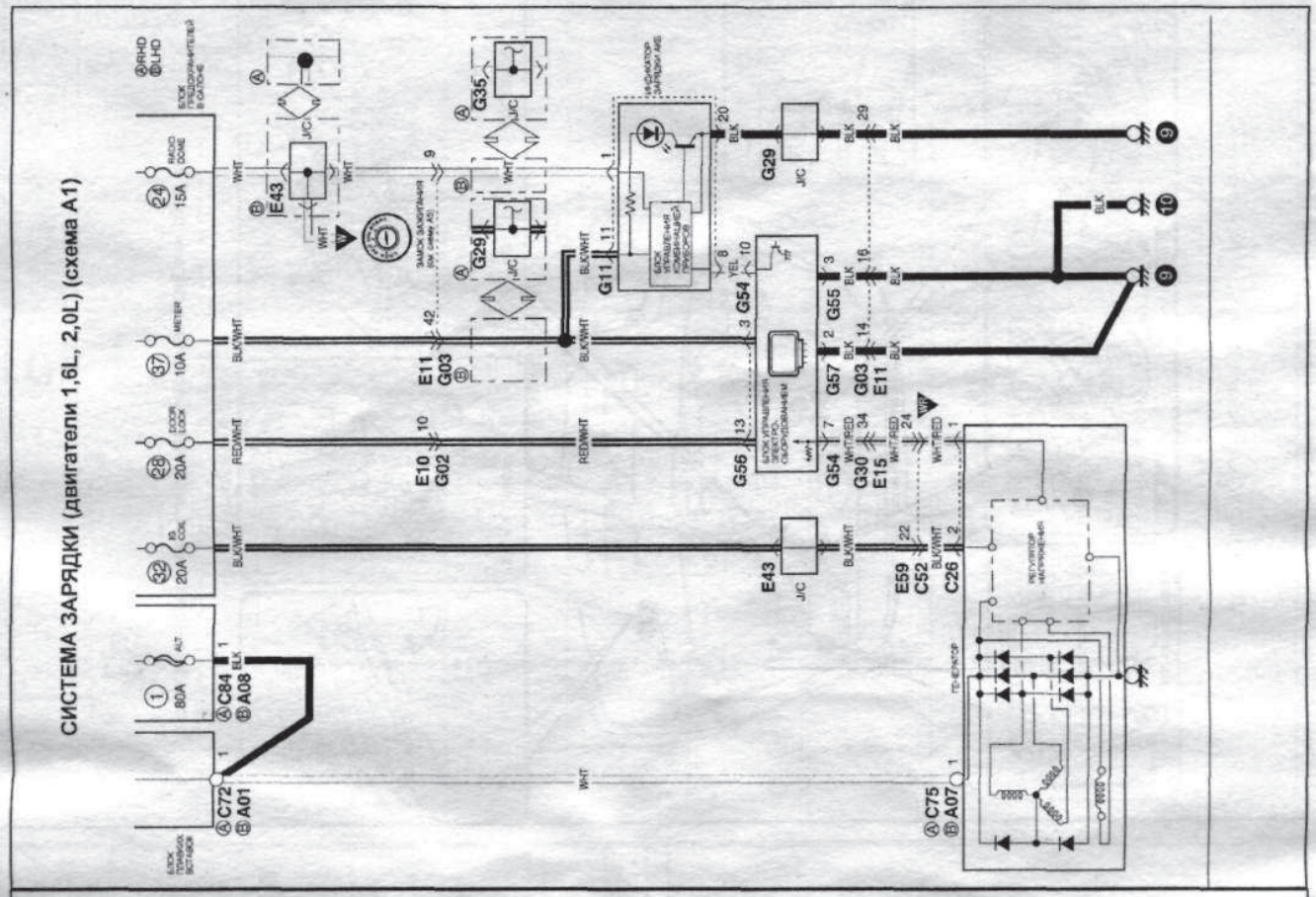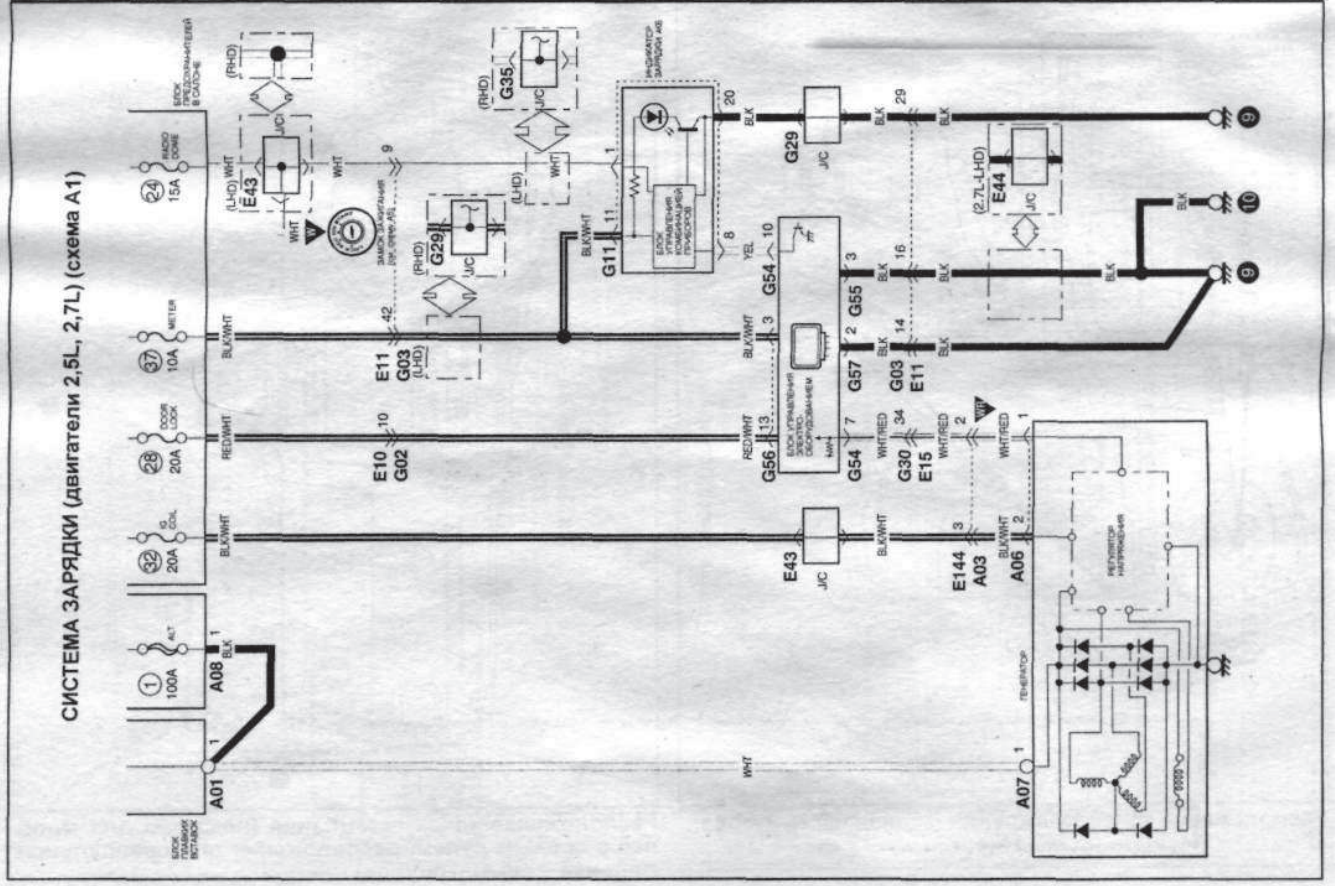Схемы электрооборудования (модели с 2002 г.)